Проект бани с мансардным этажом № 234

s=124 м², 5500 X 11250 мм

Проект DB2-065

Общая площадь дома - 124.0 кв.м.
Стены - оцилиндрованное бревно

ПЛАН ПЕРВОГО ЭТАЖА

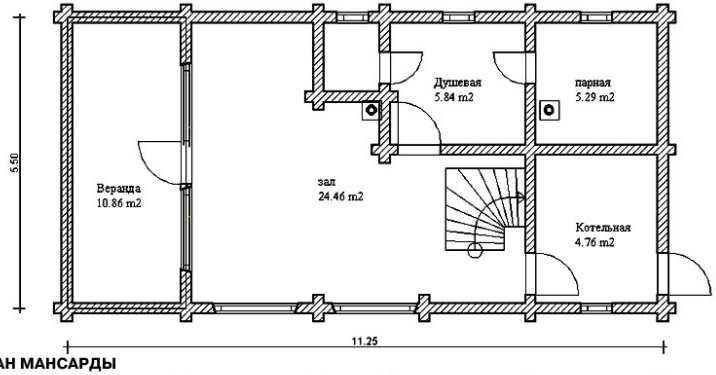
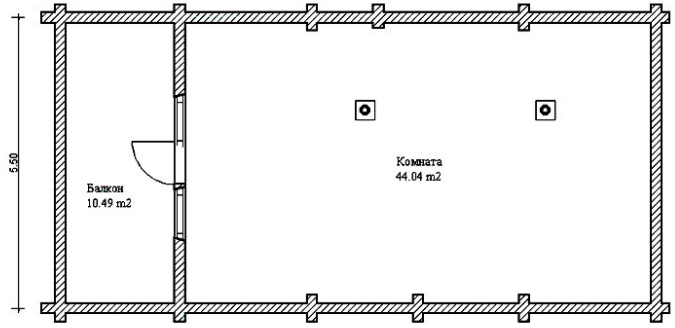
ПЛАН МАНСАРДЫ